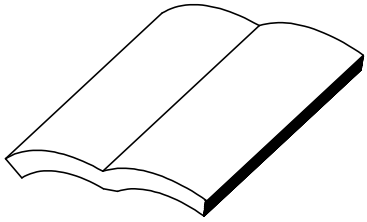

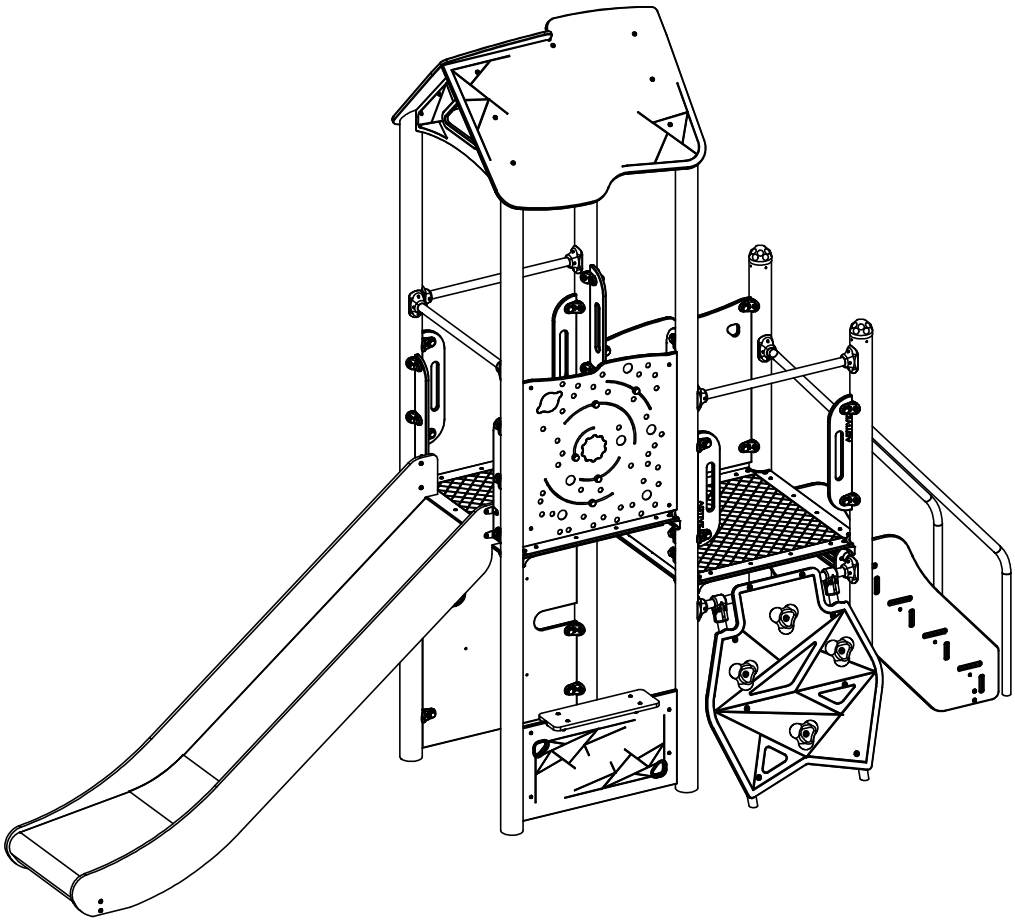

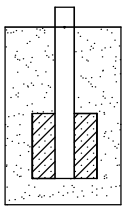

1109N

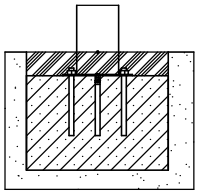

1109F

1109

NR	ELEMENT	1109N	1109F
E1	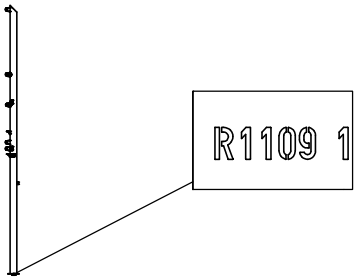	1	1
E2	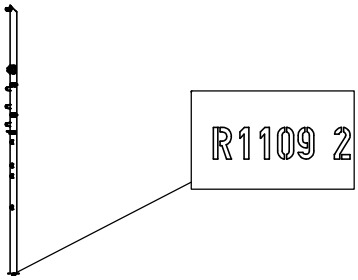	1	1
E3	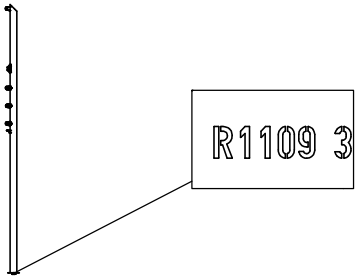	1	1
E4	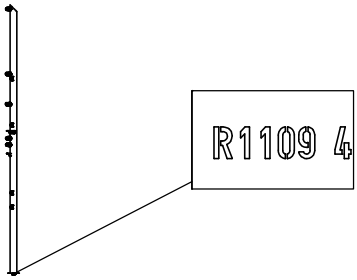	1	1
E5	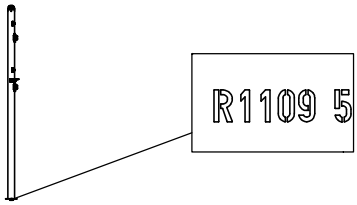	1	1
E6	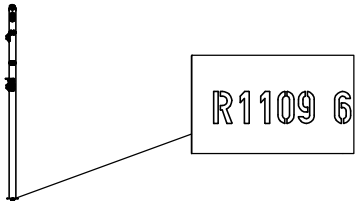	1	1

NR	ELEMENT	1109N	1109F
E7	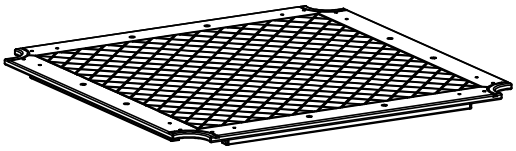 F11P_1_HP_g13_v2 83cm x 83cm	2	2
E8	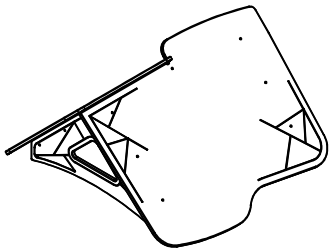	1	1
E9	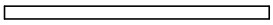 R1100_3_Y_v1 L= 70cm	3	3
E10	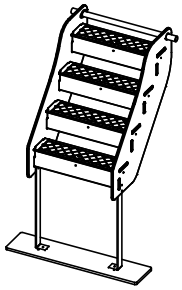 H=90cm	1	1
E11	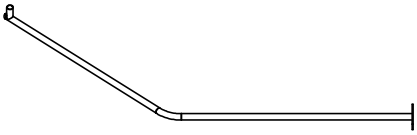 H=90cm R	1	1
E12	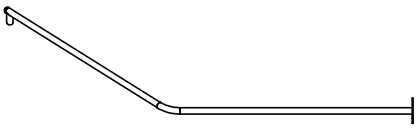 H=90cm L	1	1

NR	ELEMENT	1109N	1109F
E13	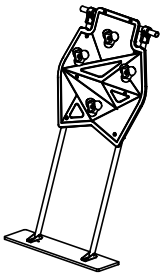 H=90cm	1	1
E14	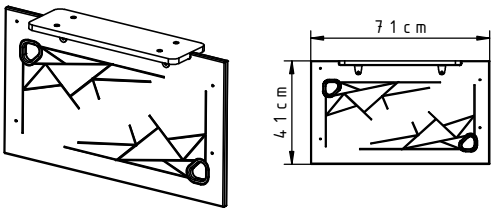	1	1
E15	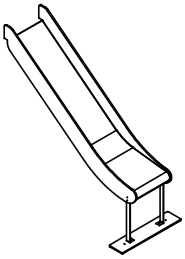 H=120cm	1	1
E16	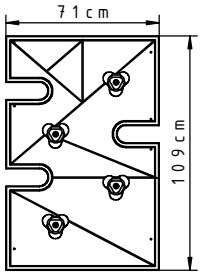 F11W_5_HP_g13_v1	1	1
E17	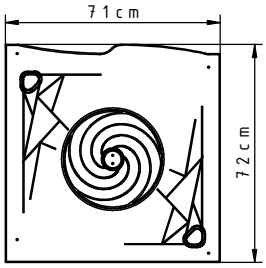 F1100_0_PE_g15_v1 + M5	1	1
E18	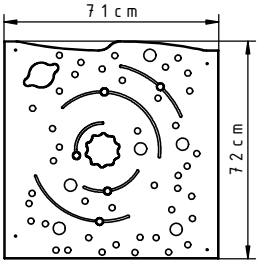 F1100_24_PE_g15_v1	1	1

NR	ELEMENT	1109N	1109F
E19	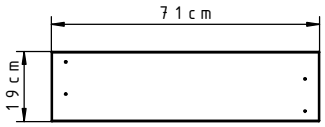 F11X_12_PE_g15_v2	1	1
E20	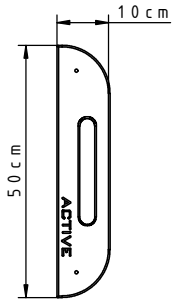 F11X_4_PE_g15_v2	6	6
E21	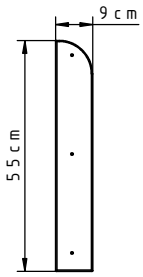 F11X_11_PE_g15_v1	2	2
E22	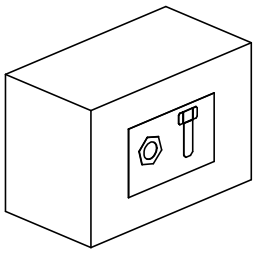	1	1

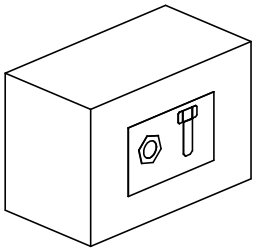

				1109N	1109F
Nr	**Element**	**DIN**	**ELEMENT**	**Σ**	**Σ**
10		DIN 9021	6x18	58	58
15	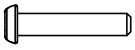	ISO 7380	M6x30	8	8
16		-	K1_d21_B	58	58
17		-	Z1_d21_B	58	58
18		DIN 985	M6	46	46
21		DIN 125	8x16	24	32
22		DIN 125	6x12	42	50
23		-	M6x12	24	32
24		ISO 7380	M6x16	8	16
25	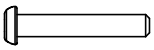	ISO 7380	M6x35	26	26
29		-	K_5_A2_g2_G_v2	4	4
51	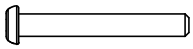	ISO 7380	M6x45	12	12
58		-	LOCTITE	1	1
61		-	KL105		26
109		DIN 913	10x10	2	2
121	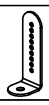	-	7100_5_A2_g3_G_v1		4
139		DIN 7991	M6x16	16	16

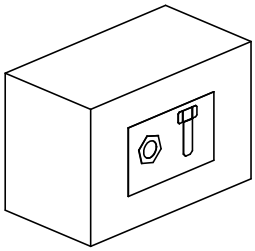				1109N	1109F
Nr	**Element**	**DIN**	**ELEMENT**	**Σ**	**Σ**
213		-	Z_NA_1	1	1
214		-	Z_NA_2	1	1

1109N
1109F

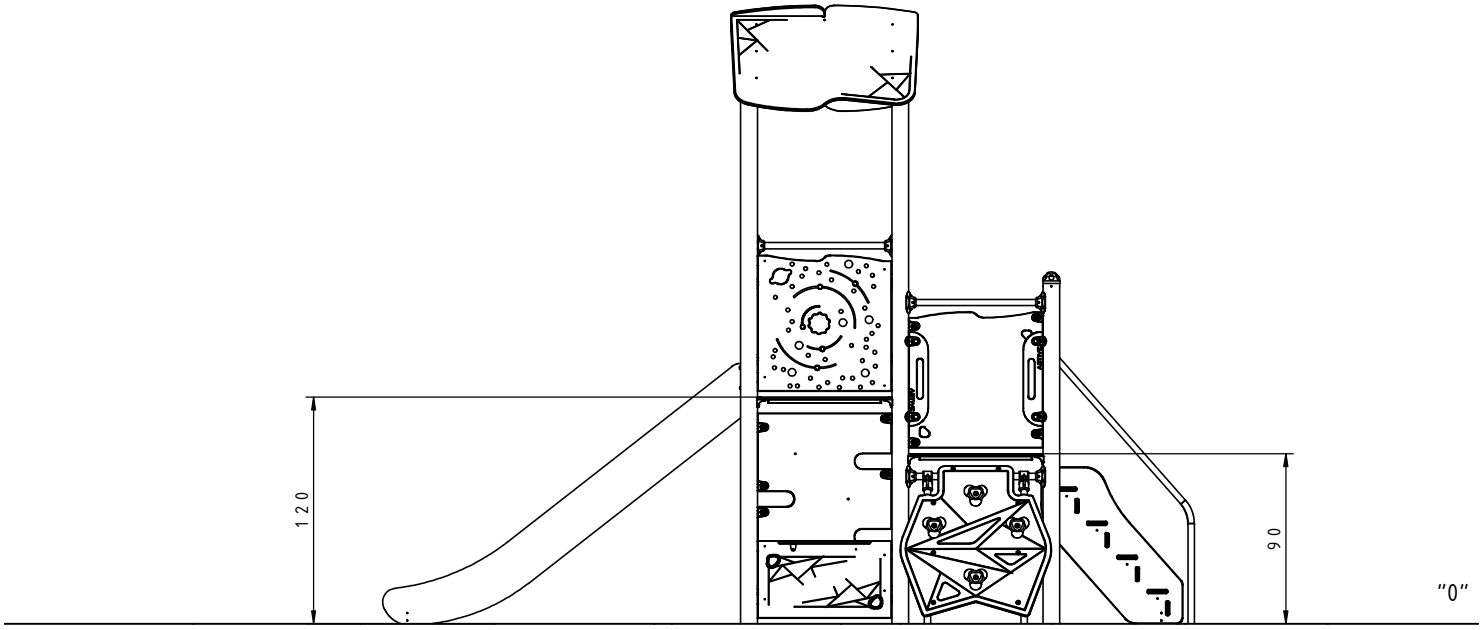

1109N
1109F

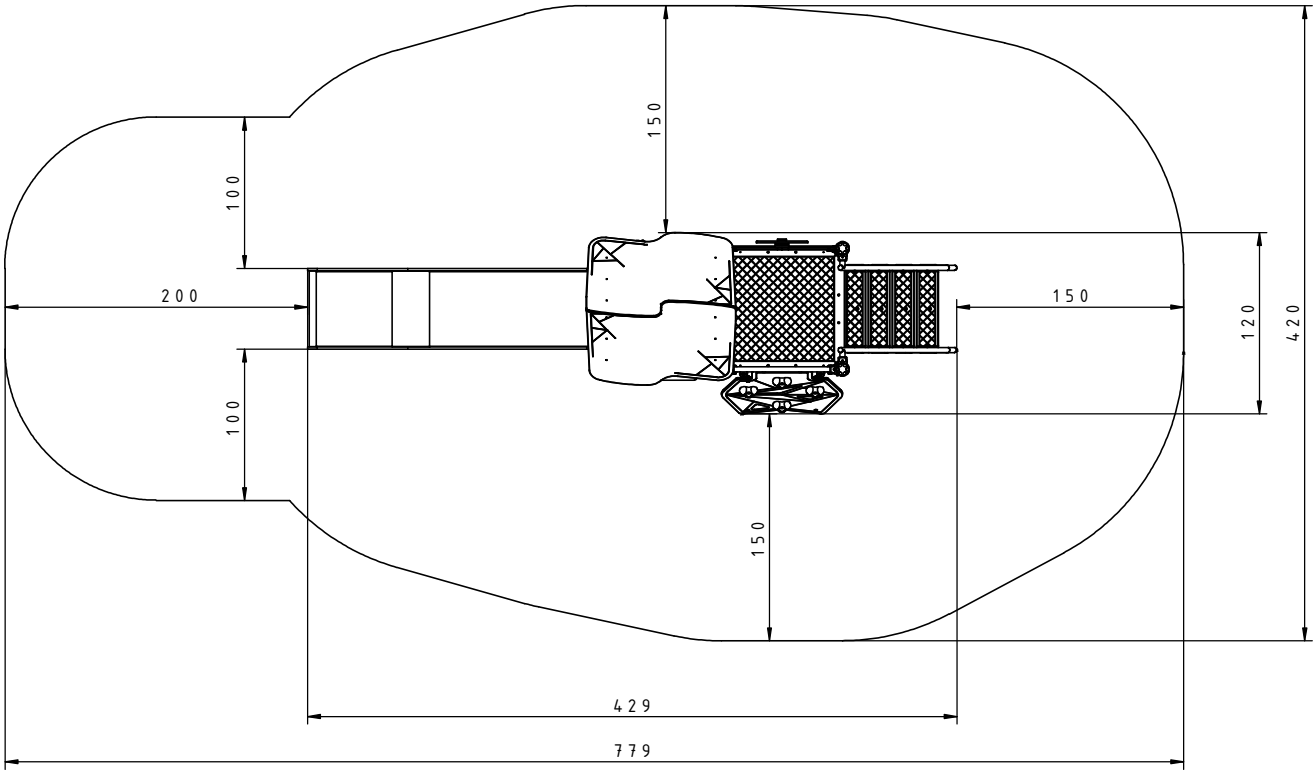
150
100
200
150
120
420
100
150
429
779

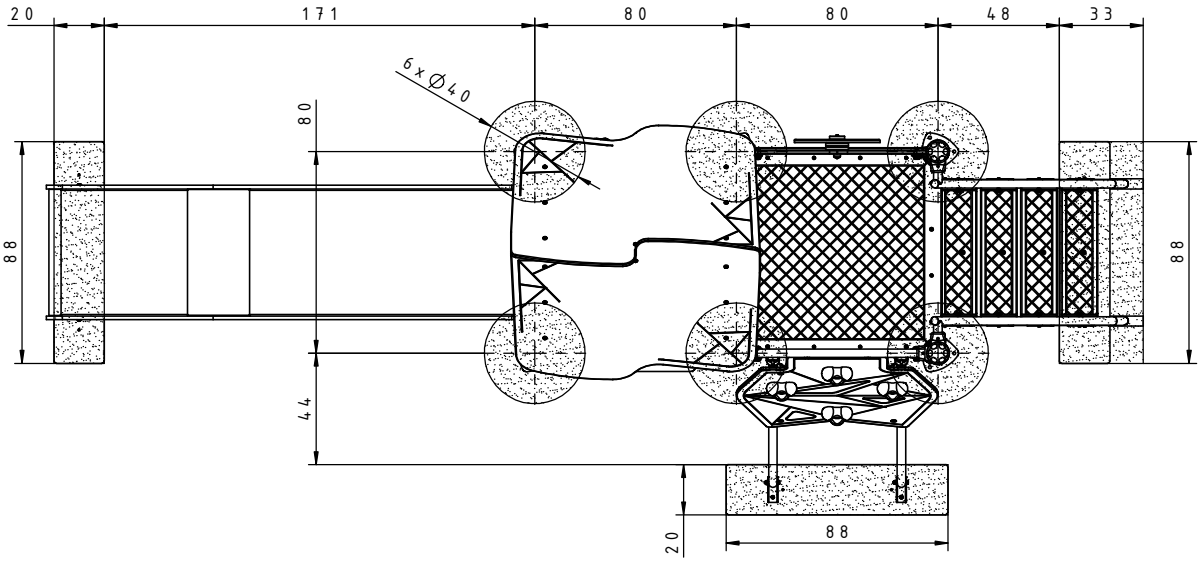
20
171
80
80
48
33
6 x Ø40
80
88
88
44
20
88

1109N
1109F

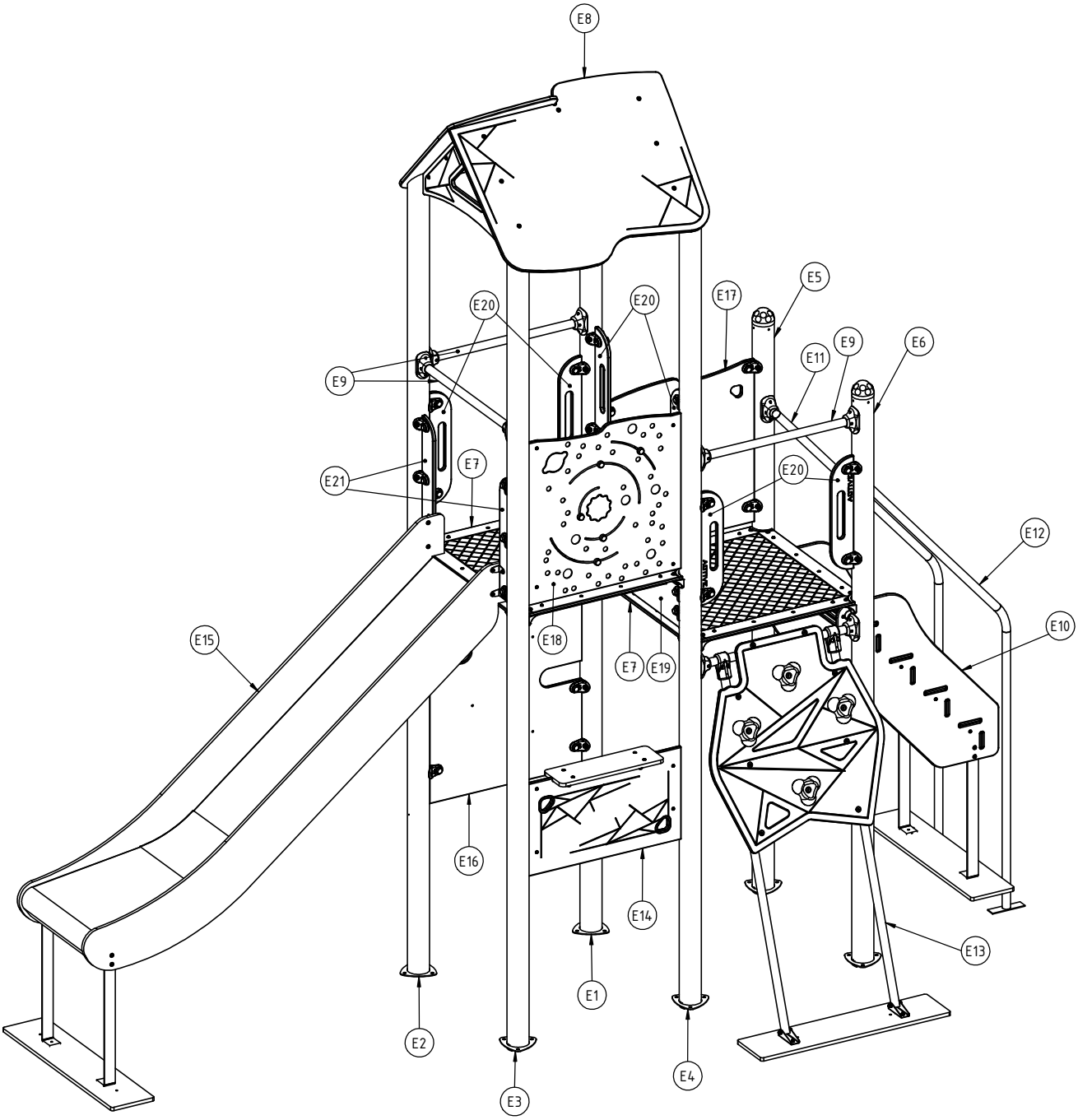
E8
E5
E17
E20
E20
E9
E11
E6
E9
E7
E21
E20
E12
E10
E15
E18
E7
E19
E16
E14
E13
E1
E2
E4
E3

1

1109N
1109F

INST_11_18
INST_11_65

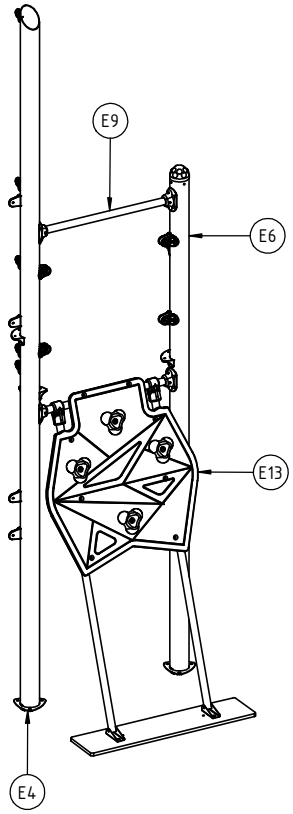

2

1109N
1109F

INST_11_62

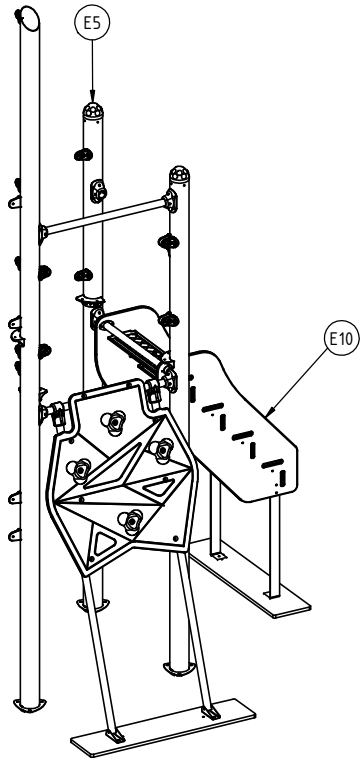

3

1109N
1109F

INST_11_41
INST_11_68A

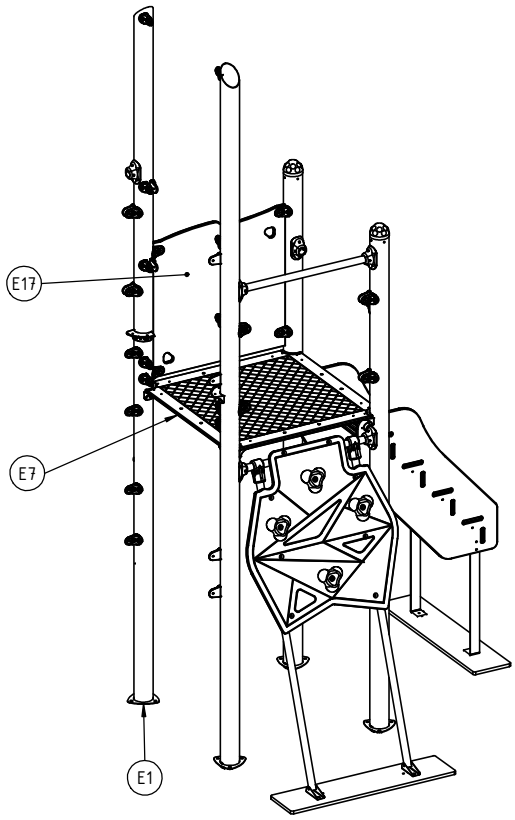

4

1109N
1109F

INST_11_62
INST_11_68A
INST_11_68B

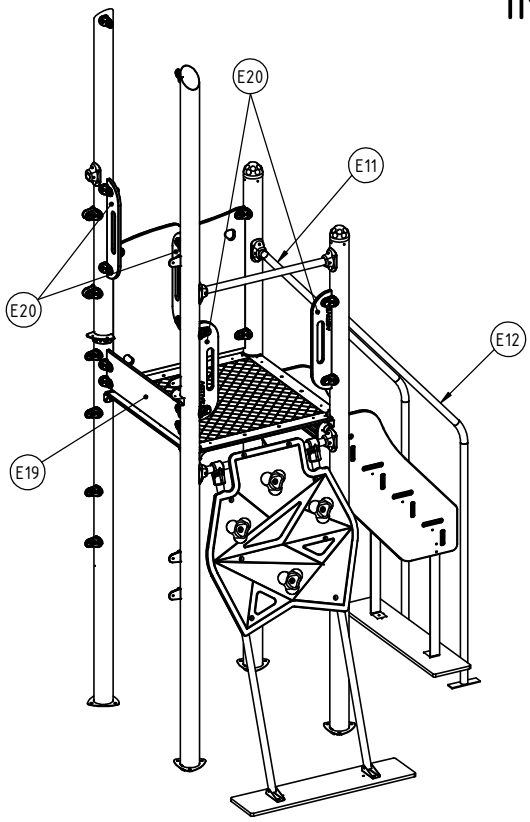

5 1109N 1109F

INST_11_18

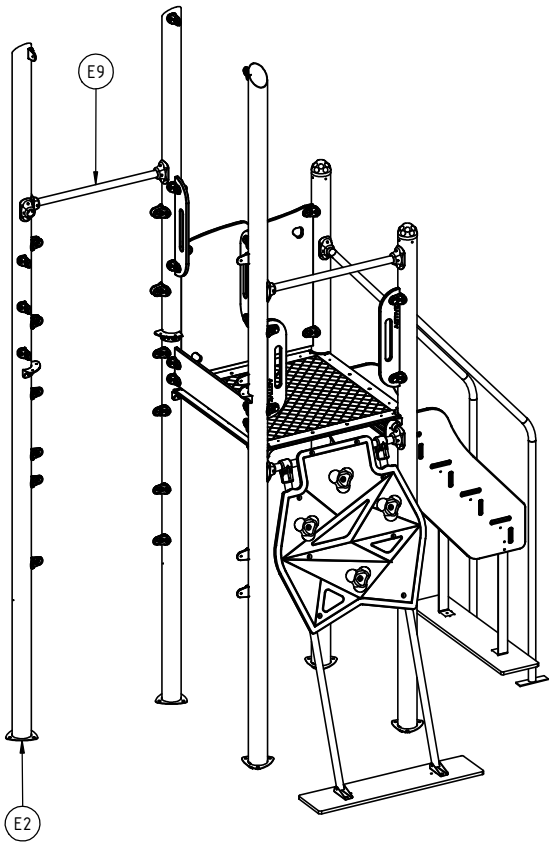

6 1109N 1109F

INST_11_18

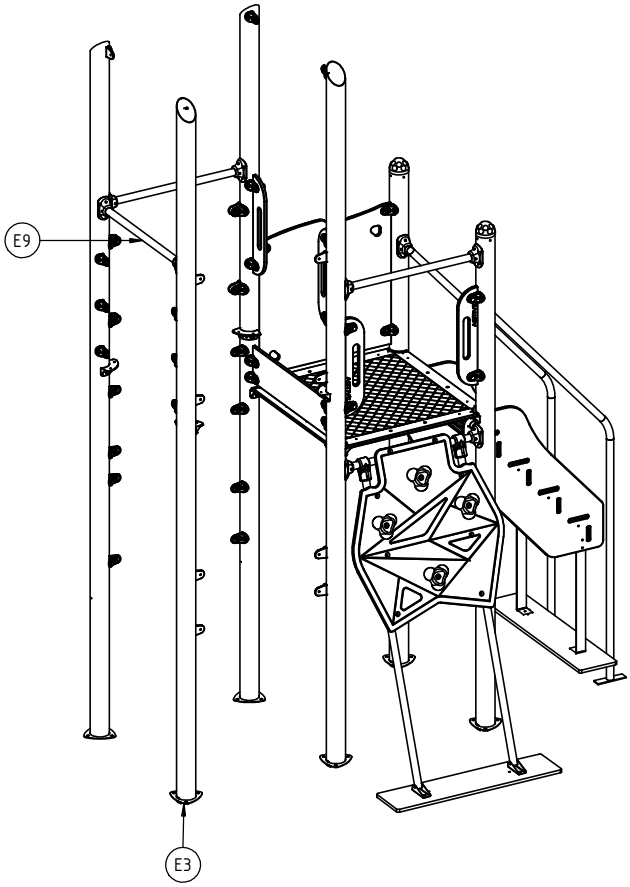

7

1109N
1109F

INST_11_05
INST_11_37
INST_11_41
INST_11_68A

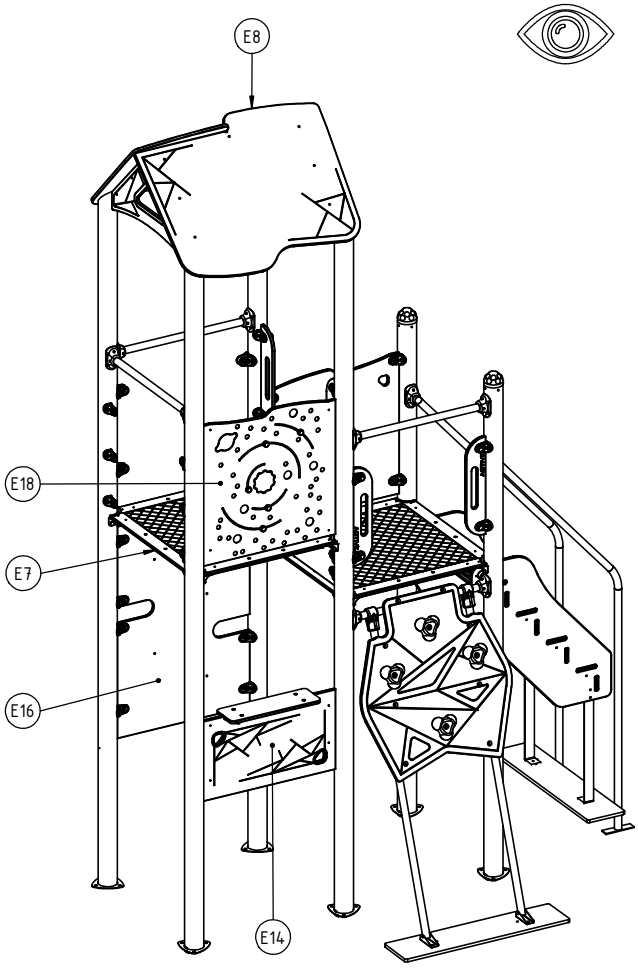

8

1109N
1109F

INST_11_68B
INST_11_68C

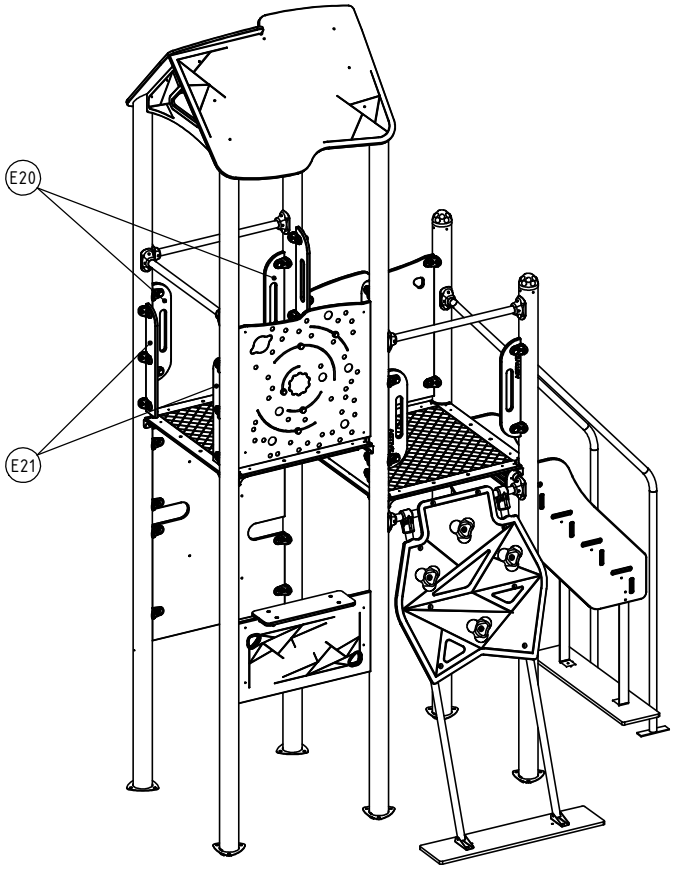

9

1109N
1109F

INST_11_70

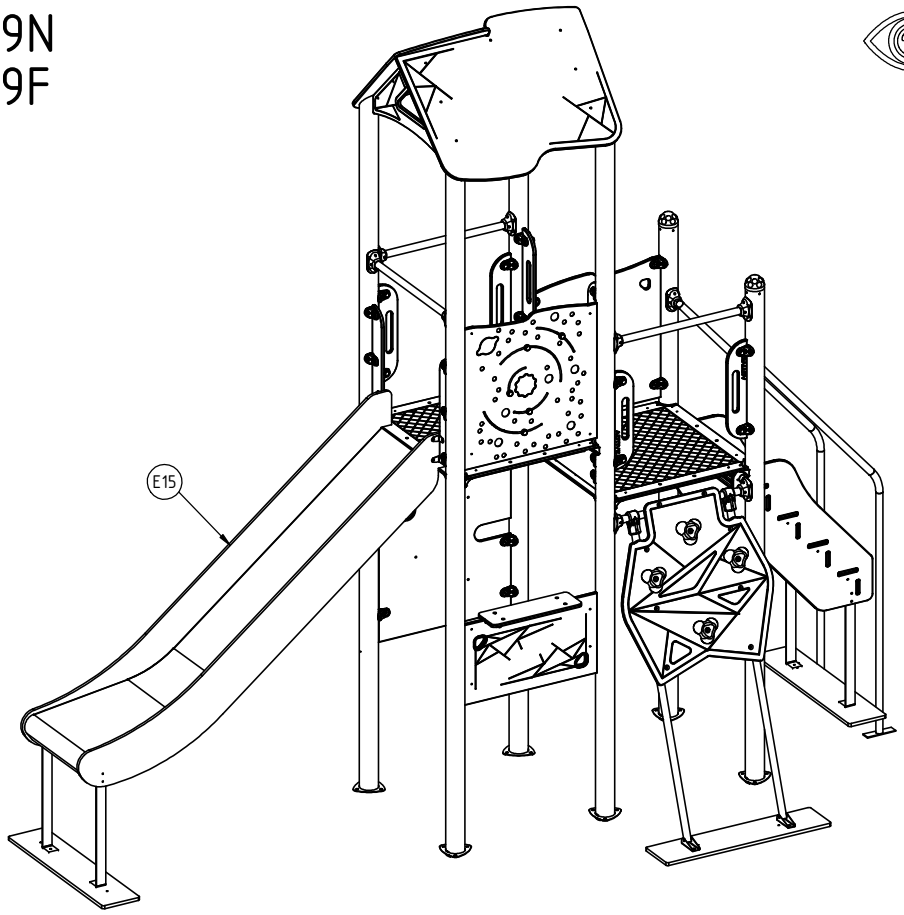

10

1109N
1109F

INST_Z_1

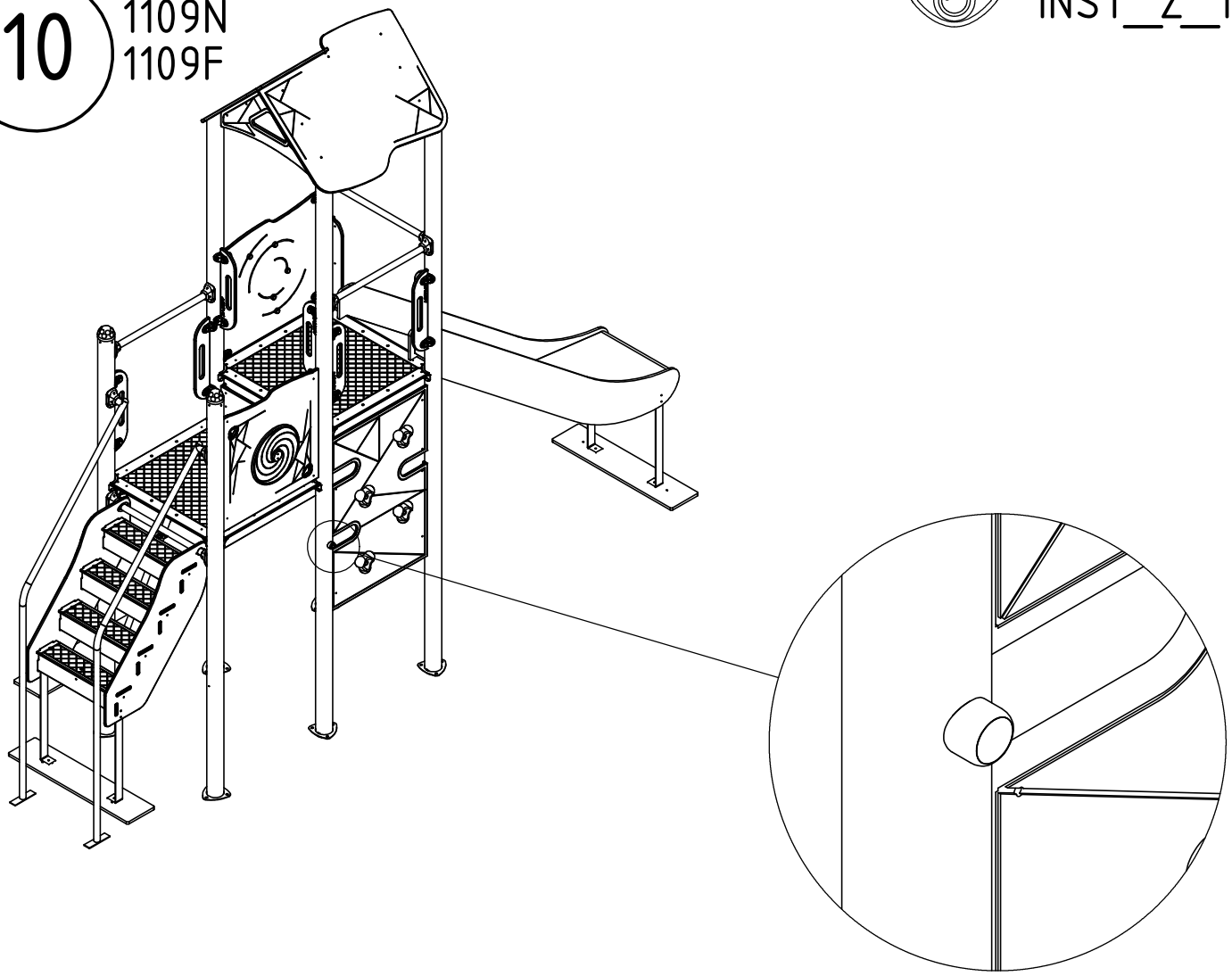

1109N

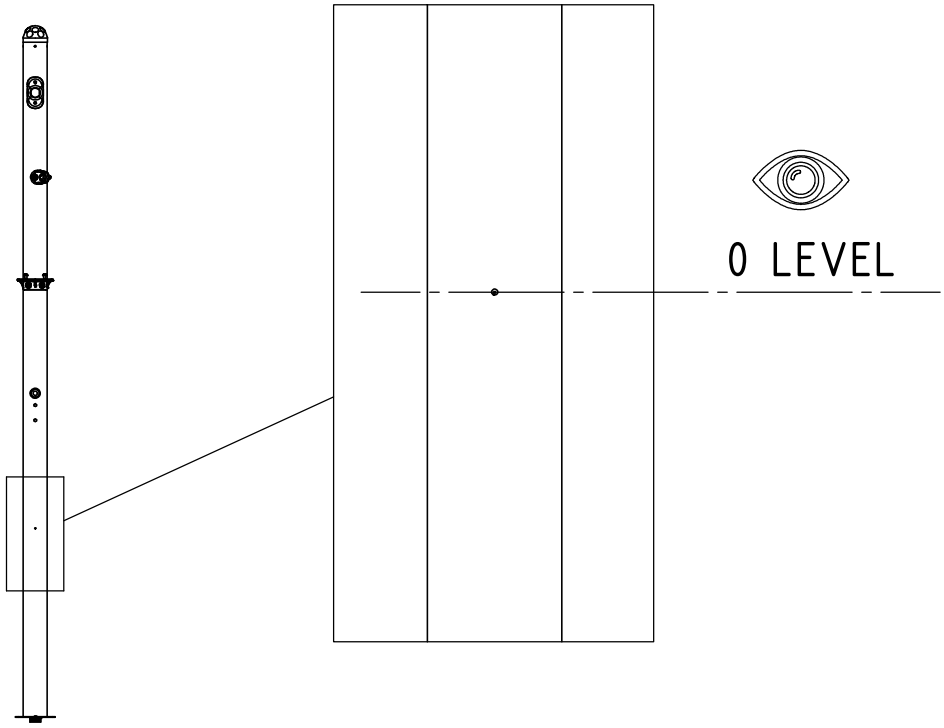

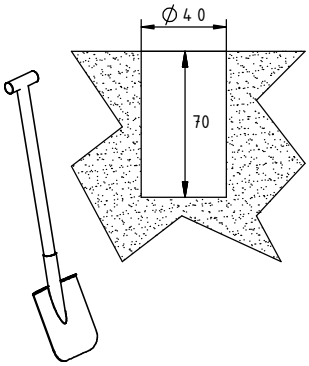

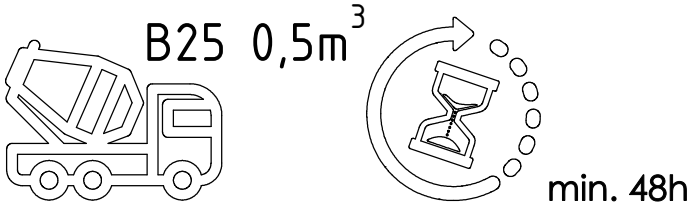

A

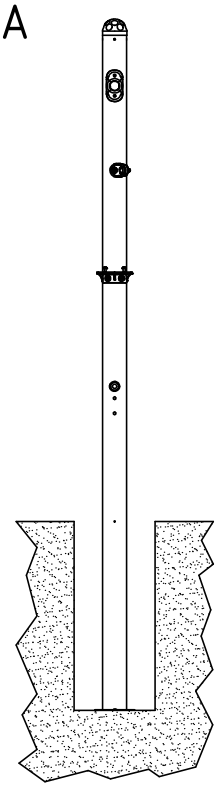

B

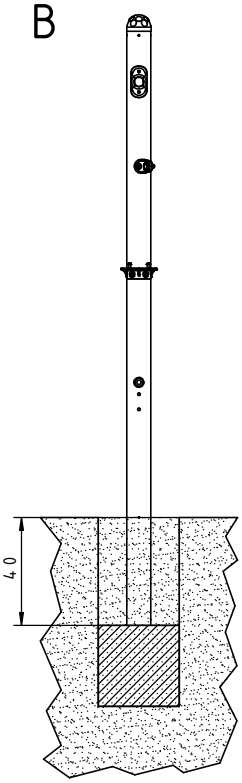

1109F
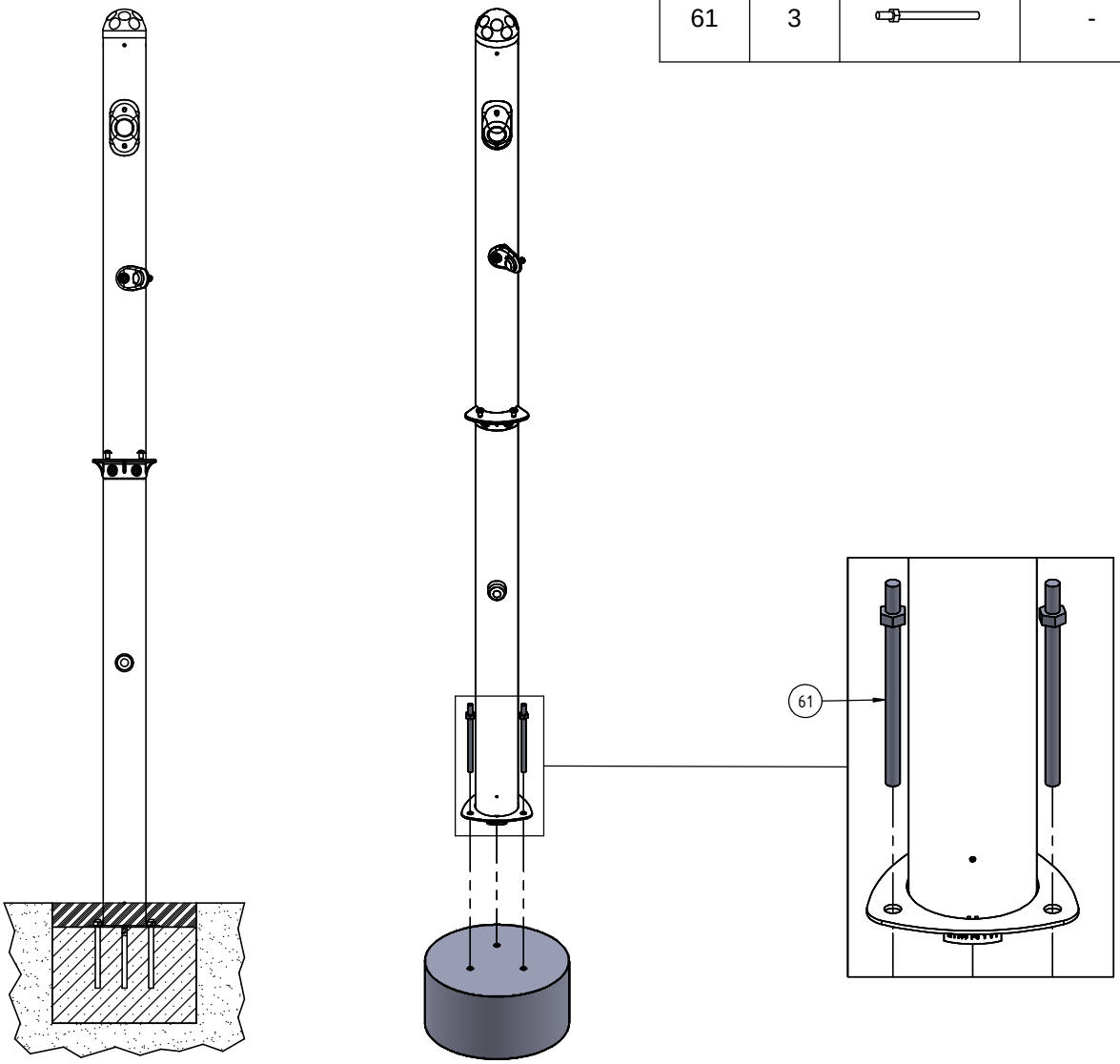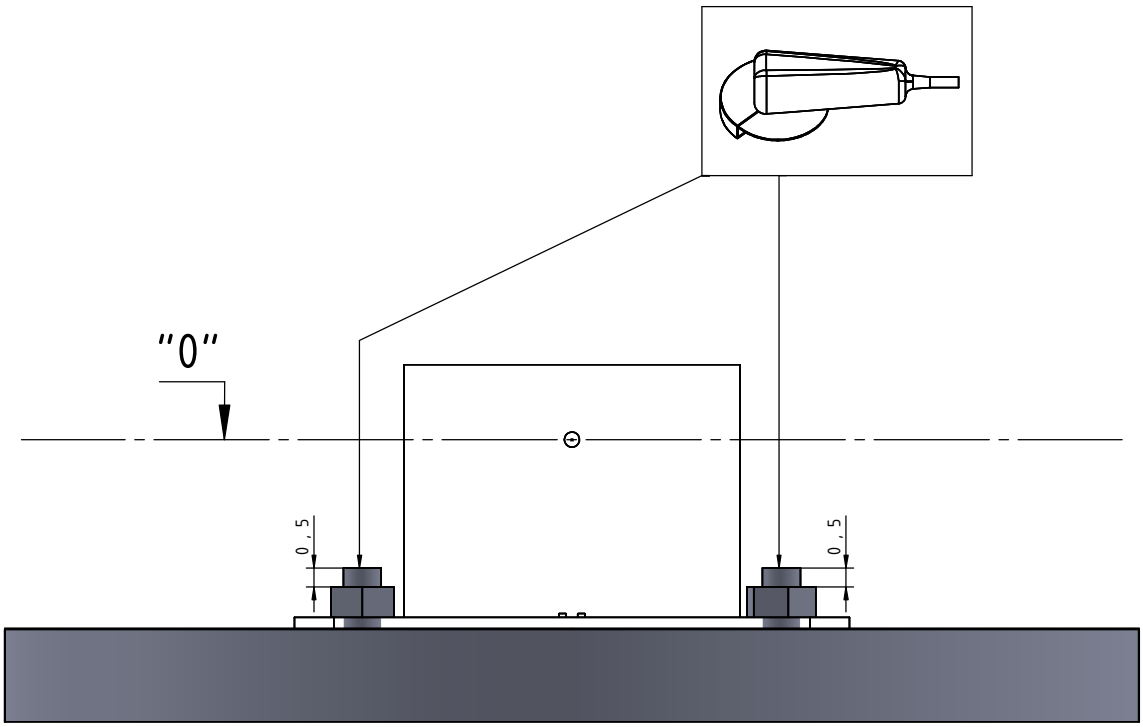
Nr	Σ	Element	DIN	ELEMENT
61	3		-	KL105